Electrolux PROFESSIONAL

Produkt #

Modell #

Namn #

SIS #

AIA #

Centrifug Grönsakstork, 10 kg, med 65 l korgvolym. Automatisk centrifugering.



601985 (ELX65-20)	Grönsakstork, 10 kg, med 65 l korgvolym. Automatisk centrifugering. Korg i rostfritt stål.

Kort specifikation

Pos.

Grönsakstork i rostfritt stål med lock i plastmaterial. Avtagbar korg i rostfritt stål med aluminiumbotten (65 liter). Kontrollpanel med pekskärm. Två cykler: "automatisk" som alternerar rotation med flera plötsliga stopp (för alla grönsaker); "manuell" tack vare den inställbara timern upp till 59 minuter (för känsliga grönsaker). Överblivet vatten elimineras med hjälp av ett utloppsrör. Utrustad med självbrytande motor som stannar maskinen efter den inställda torktiden. V-ribbad bältenhet. Korgrotationshastighet: 330 v/m. Kapacitet: 10 kg.

.

Huvudfunktioner

- Automatisk centrifugeringscykel med kort torkningstid (1-2 minuter).
- Automatisk cykel som alternerar rotation med flera plötsliga stopp (för alla grönsaker).
- Manuell cykel med justerbar timer upp till 59 minuter, används för känsliga grönsaker.
- Utloppsrör eliminerar kvarvarande vatten.
- Timer med digital display och nedräkning.
- Säkerhetsmekanism stannar maskinen när höljet öppnas.
- Elektriskt bromssystem som stoppar korgrotation på några sekunder i slutet av cykeln eller när locket öppnas.
- Laddning med tunga grönsaker: 10 kr per cykel.
- Laddning med lätta grönsaker: 13-15 salladshuvuden per cykel.

Konstruktion

- Helt i rostfritt stål.
- Korgrotation: ca 330 v/m
- Avtagbar korg i rostfritt stål (botten i aluminium), kapacitet: 65 l.

Medföljande tillbehör

• 1 av Korg i rostfritt stål för grönsakstork 10 kg.	PNC 653303

Övriga Tillbehör

• Korg i rostfritt stål för grönsakstork 10 kg.	PNC 653303 ❑
• - NOT TRANSLATED -	PNC 653304 ❑

Centrifug
Grönsakstork, 10 kg, med 65 l korgvolym. Automatisk centrifugering.

Front

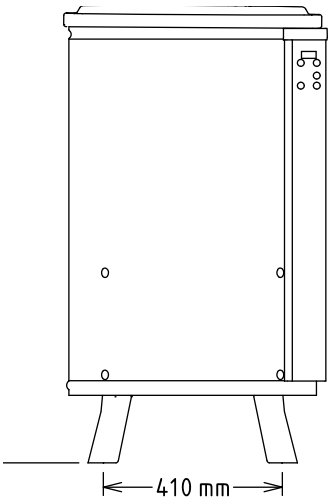

Sida

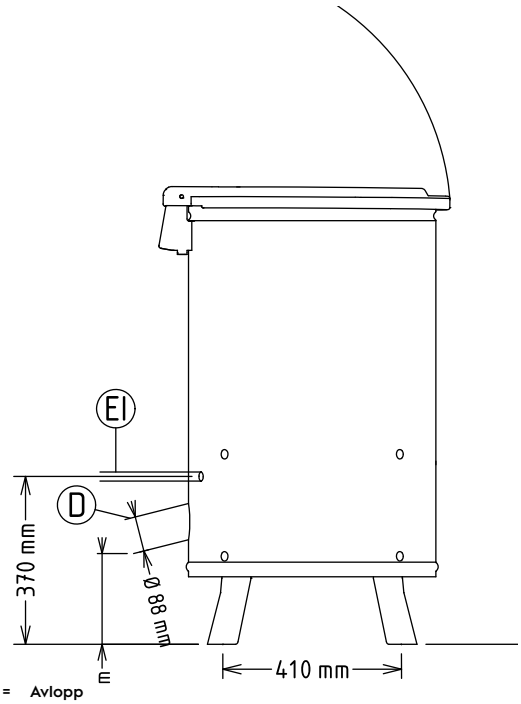

D = Avlopp
EI = Elektrisk anslutning

Topp

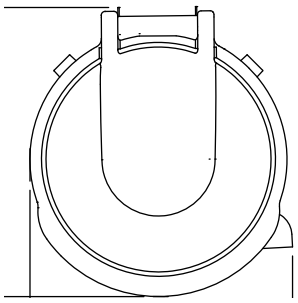

Elektricitet

Spänning:	200-240 V/3 ph/60 Hz
Effekt, max:	0.75 kW
Total watt:	0.75 kW

Kapacitet

Kapacitet (upp till):	10 kg/Cykel

Viktig information

Används ej som installationshandling. Begär separat installationsanvisning.	
Yttermått, bredd	578 mm
Yttermått, djup	639 mm
Yttermått, höjd	1005 mm
Fraktvikt:	76 kg
Brunnens kapacitet:	65 lt
Brunnens användbara kapacitet:	65 lt
Kapacitet per cykel - lättare grönsaker:	18 enheter Sallad
Kapacitet per cykel - grövre grönsaker:	

Företaget förbehåller sig rätten att göra ändringar i de produkter utan föregående meddelande.

2026.11.19